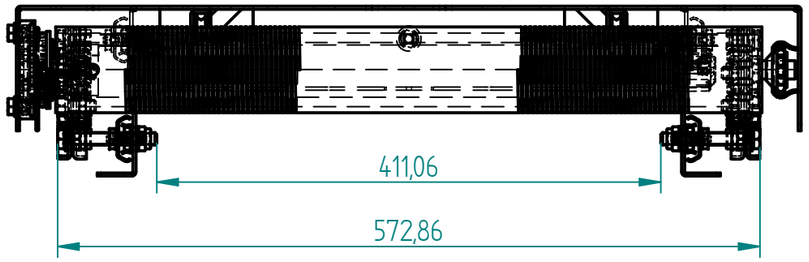

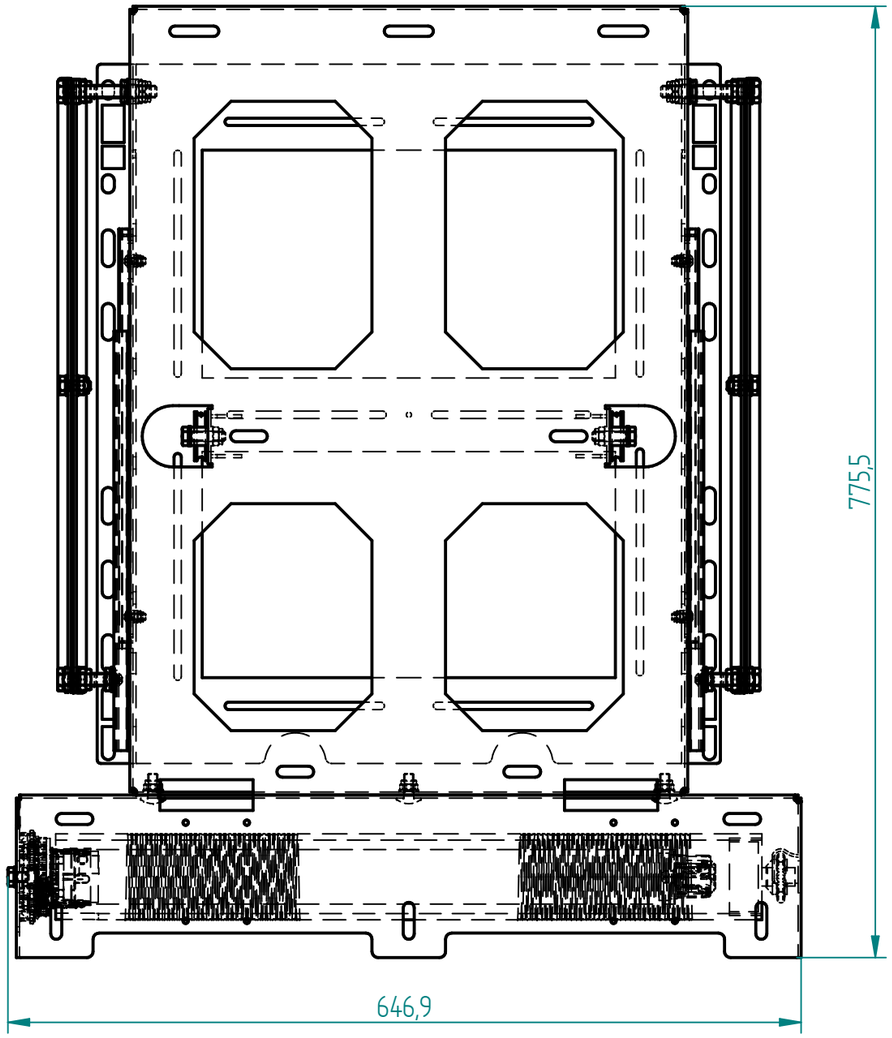

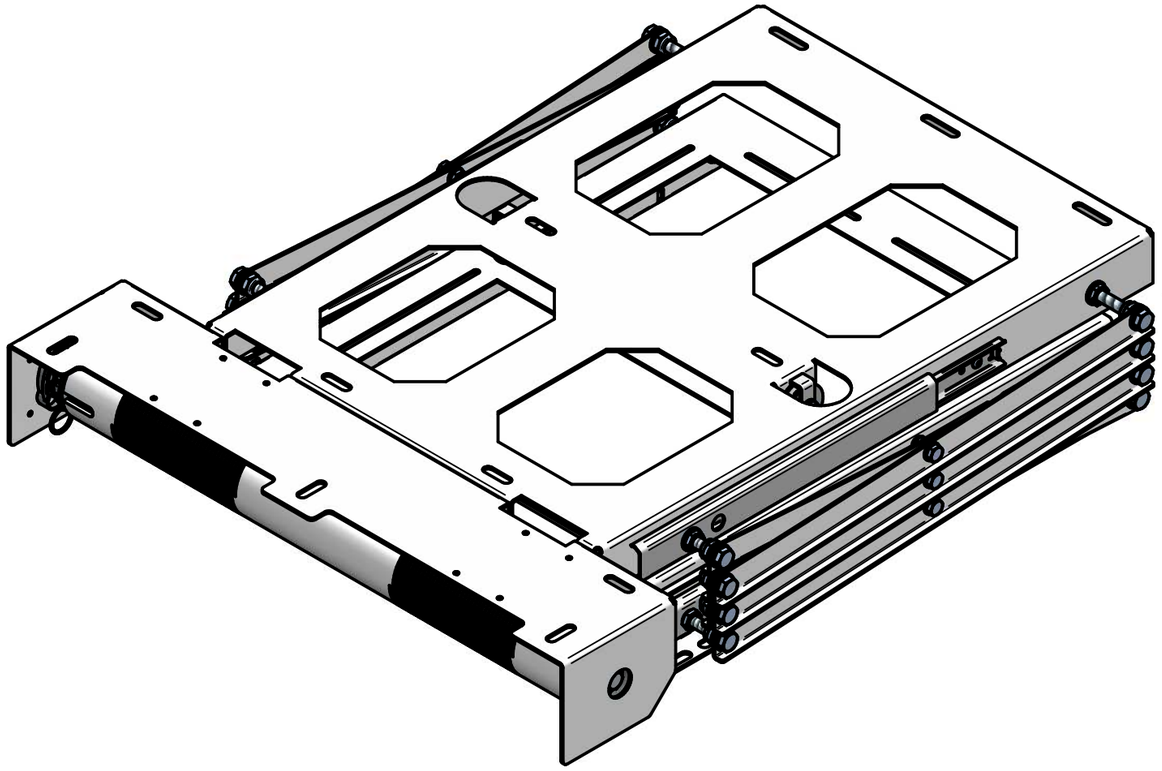

Technische Änderungen in Abmessungen oder Ausführung bleiben vorbehalten

(Verwendungsbereich)	(Zul.Abw.)	(Oberfläche)	Maßstab 1:5
			(Werkstoff)
	Datum	Name	(Artikel)
	Bearb. 12.11.15	Lanning	Deckenlift ultra flach 800mm Hub
	Gepr.		
	Norm		
			(Artikelnummer) 100802.800
			Blatt 2 / 1 Bl.
Zust. Änderung Datum Name	(Urspr.)		(Ers.f.:) (Ers.d.:)

A3

Schutzvermerk zur Beschränkung der Nutzung von Unterlagen nach DIN 34.
"Weitergabe sowie Vervielfältigung dieser Unterlage, Verwertung und Mitteilung ihres Inhalts nicht gestattet, sowie nicht ausdrücklich zugestanden. Zuwiederhandlungen verpflichten zu Schadenersatz. Alle Rechte für den Fall der Patenterteilung oder Gebrauchsmuster-Eintragung vorbehalten."

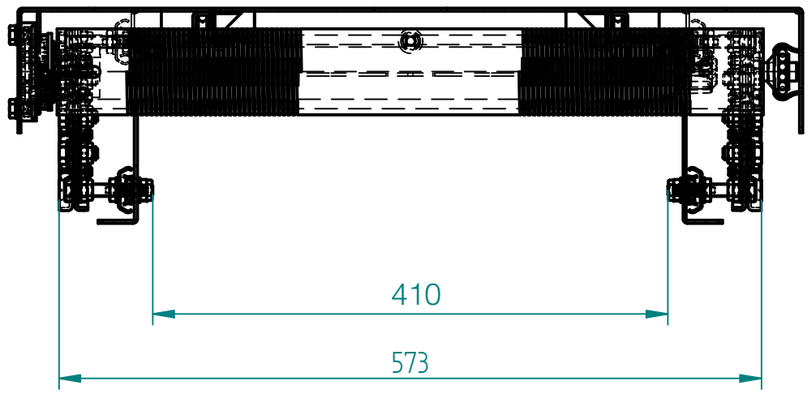

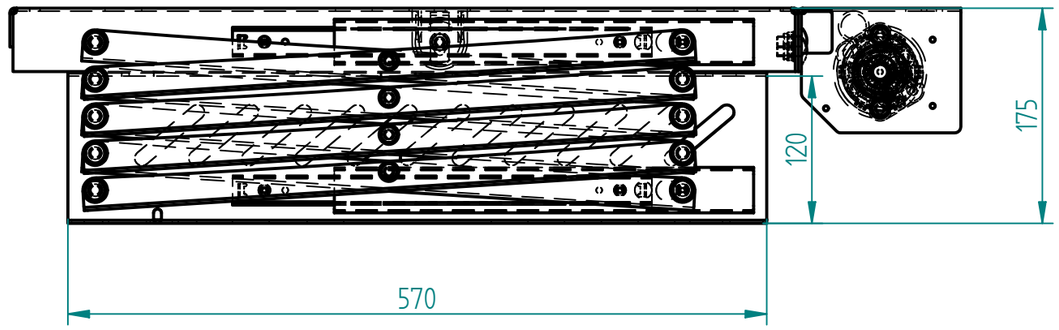

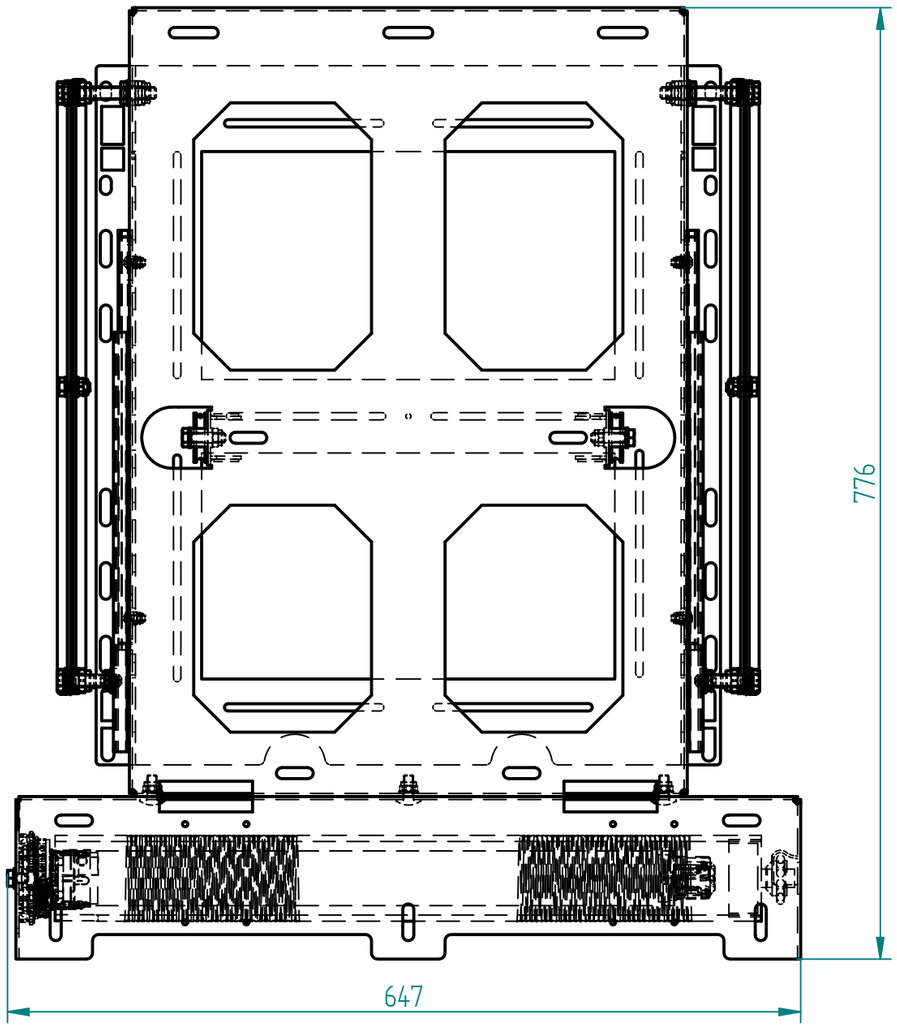

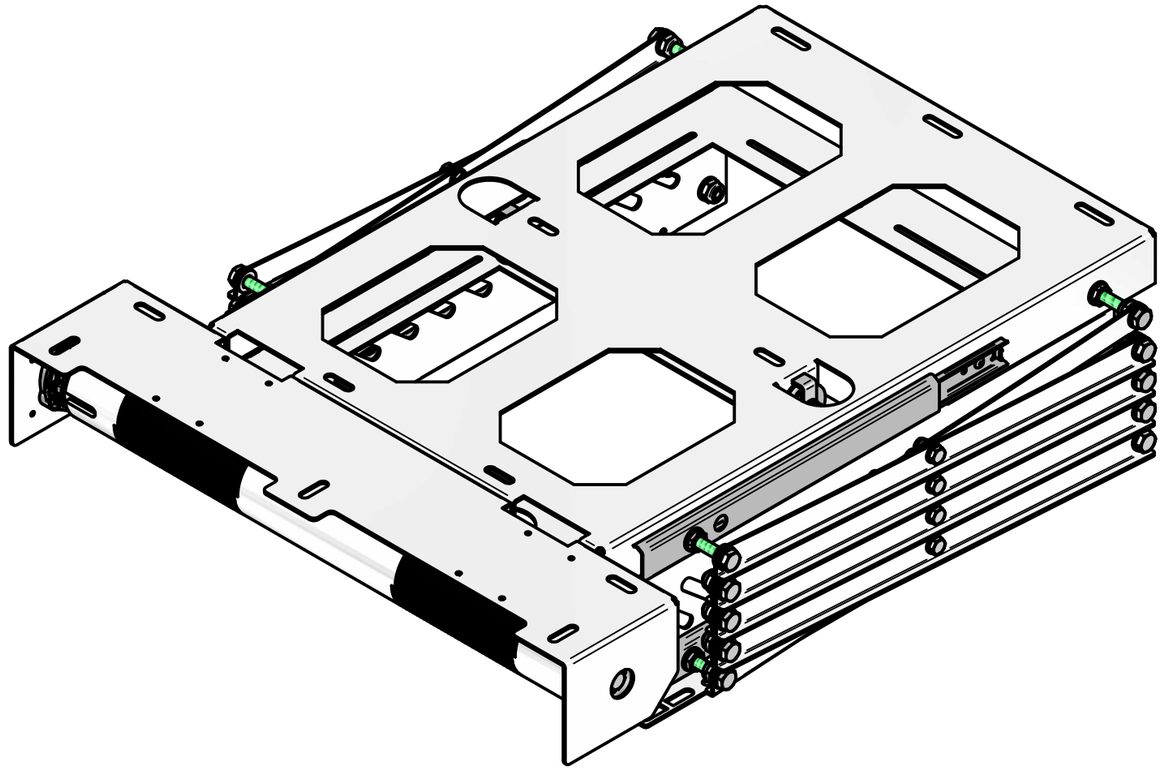

Technische Änderungen in Abmessungen oder Ausführung bleiben vorbehalten

(Verwendungsbereich)	(Zul.Abw.)	(Oberfläche)	Maßstab 1:5
			(Werkstoff)
	Datum	Name	(Artikel)
	Bearb. 12.11.15	Lanning	Deckenlift ultra flach 1200mm Hub
	Gepr.		
	Norm		
			(Artikelnummer) 100802.1000
			Blatt 2 / 1 Bl
Zust. Änderung Datum Name	(Urspr.)		(Ers.f.:) (Ers.d.:)

A3

Schutzvermerk zur Beschränkung der Nutzung von Unterlagen nach DIN 34.
"Weitergabe sowie Vervielfältigung dieser Unterlage, Verwertung und Mitteilung ihres Inhalts nicht gestattet, sowie nicht ausdrücklich zugestanden. Zuwiederhandlungen verpflichten zu Schadenersatz. Alle Rechte für den Fall der Patenterteilung oder Gebrauchsmuster-Eintragung vorbehalten."